NT-606

避難所トイレの混雑解消に！

マンホール・タンク両対応トイレ

2WAYポータブル男性用トイレ

高い収納性

- ●1人でも持てる軽量18kg
- ●トイレのみなら組み立て1分
- ●収納時は持ち手付きボックスに
- ●商用バンでも運べる W600xD410xH1006

幅広い対応力

- ●マンホール（最大4基）・タンク両対応
- ●オプションテントでプライバシー確保
- ●オプション大型テントは複数個対応
- ●災害時以外に工事現場等でも活躍

長島鋳物株式会社
エヌイチ
NAGASHIMA FOUNDRY CO.,LTD.
https://www.nagashima-imono.co.jp

災害とトイレ問題

避難所におけるトイレ問題は重要課題です。
男性専用小用トイレの設置により
男女兼用トイレや多目的トイレへの
一極集中と行列を解消出来ます。

マンホール直結型
2WAYポータブル男性用トイレ

設置の流れ

天板を上げ、両扉を開けてホースを背面孔から
マンホールに直結すれば使用出来ます。
組立時間1分。（テントセットはオプションです）

災害に備え、購入後に必ず一度組み立ててください。
組立の際は取扱説明書をよくお読みのうえ、正しくお使いください。
オプションテントの組立は2名以上で行ってください。

マンホール直結型

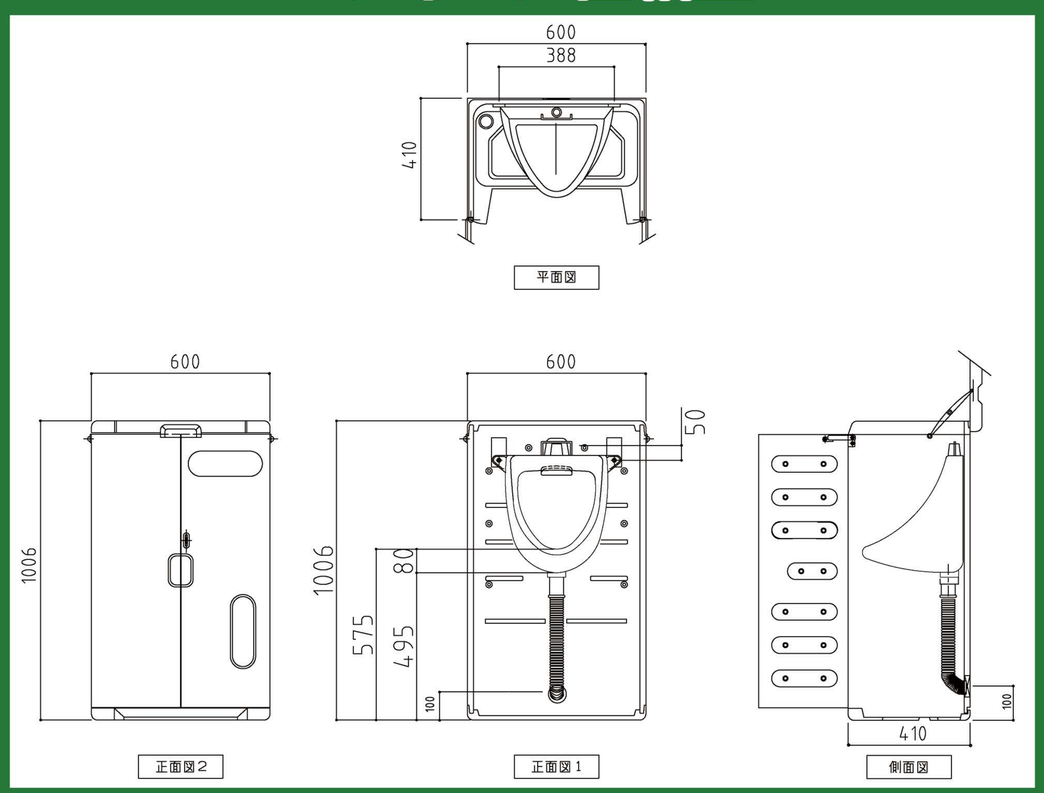

タンク貯留型

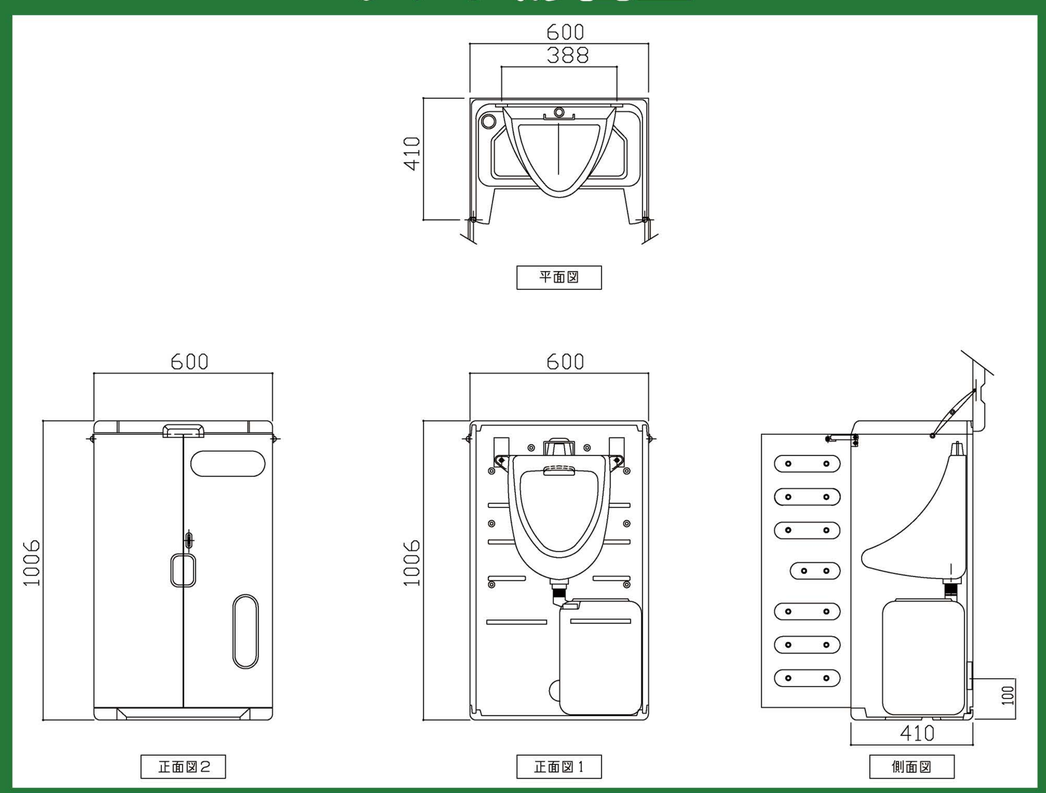

グラウンドマンホールに“新しい風”
長島鋳物株式会社
エヌイチ
NAGASHIMA FOUNDRY CO.,LTD.
https://www.nagashima-imono.co.jp

■ 本　　社／〒332-0022　埼玉県川口市仲町2番19号

■ 営 業 部／〒340-0201　埼玉県久喜市八甫2丁目34番地
TEL.0480-58-2211（代）／FAX.0480-58-2218

■ 仙台営業所／〒981-3215　宮城県仙台市泉区北中山2丁目32番地12
TEL.022-376-3551（代）／FAX.022-376-3556

■ 豊橋営業所／〒440-0069　愛知県豊橋市御園町6番地8
TEL.0532-55-3951（代）／FAX.0532-52-7530

■ 大阪営業所／〒563-0043　大阪府池田市神田2丁目21番3号
TEL.072-752-2641（代）／FAX.072-752-8222

■ 広島営業所／〒721-0973　広島県福山市南蔵王町6丁目15番8号
TEL.084-943-4721（代）／FAX.084-943-2741

■ 福岡営業所／〒811-0123　福岡県糟屋郡新宮町上府北2丁目19番18号
TEL.092-962-2131（代）／FAX.092-963-3869